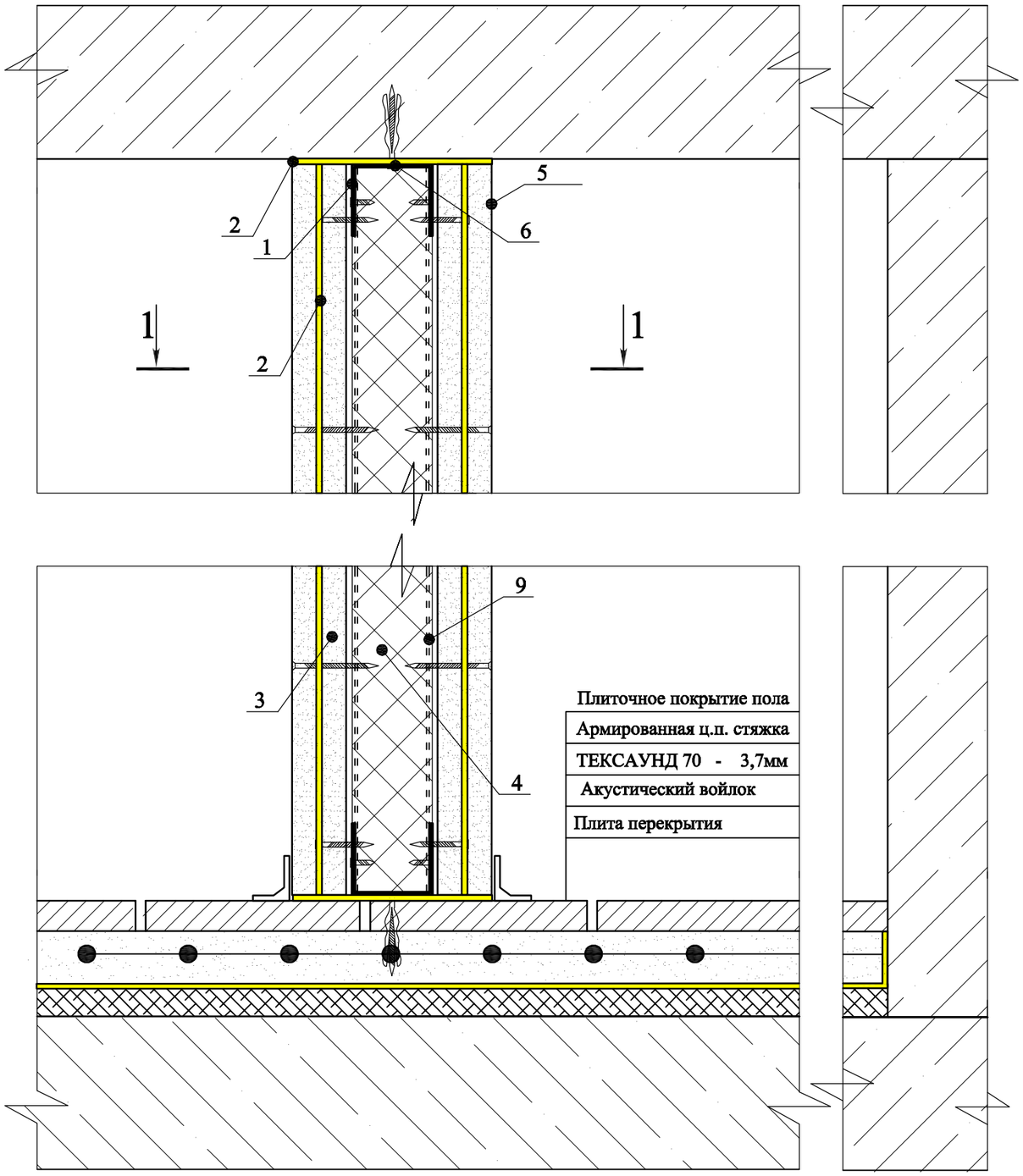

1-1

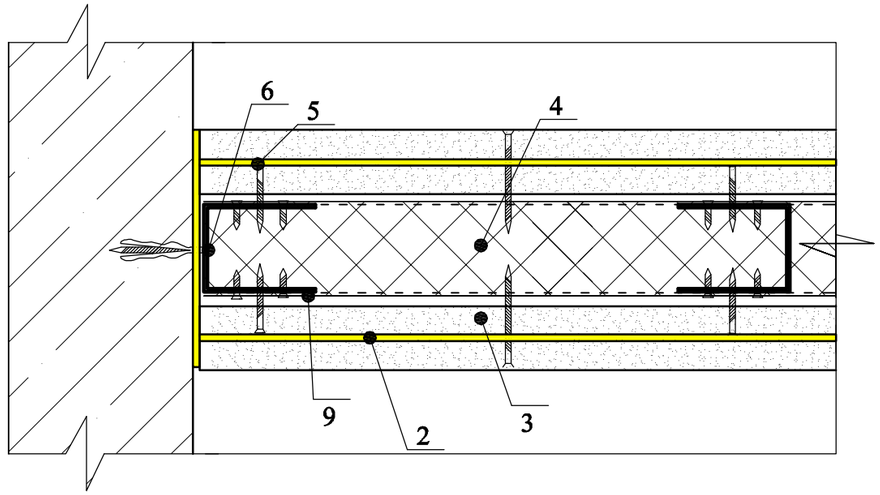

№ поз.	Наименование	Примечание
1	Стальной направляющий каркас - 60х27мм	
2	ТЕКСАУНД 70 - 3,7мм	
3	Гипсокартон (ГКЛ) - 12,5мм	
4	Минераловатная плита плотностью 45-60 кг/м3	50,80,100 мм
5	Самонарезающий винт	
6	Дюбель	
9	Стальной стоечный каркас	

Согласовано

Взам. инв №

Подп. и дата

Инв. № подл.

Изм.	Кол. уч.	Лист	№ док.	Подпись	Дата
Зам. ген. дир.					
Рук. отд.					
Исполнитель					

Стадия	Лист	Листов

Узлы стен